ALYANCE.HAMID REZAI.TEL

حالت موتور روشن :

با استارت زدن ، سیگنالهای مربوط به چرخش موتور از طریق سنسور دور موتور به ECU ارسال می شود . در این لحظه ECU پایهٔ 7 خود را منفی (بدنه) نگه می دارد و تغذیه مثبت کویل دوبل انژکتورها و پمپ بنزین را بر قرار می کند . همچنین فرمانهای مناسب را به انژکتورها ، کویل و ... ارسال می کند .

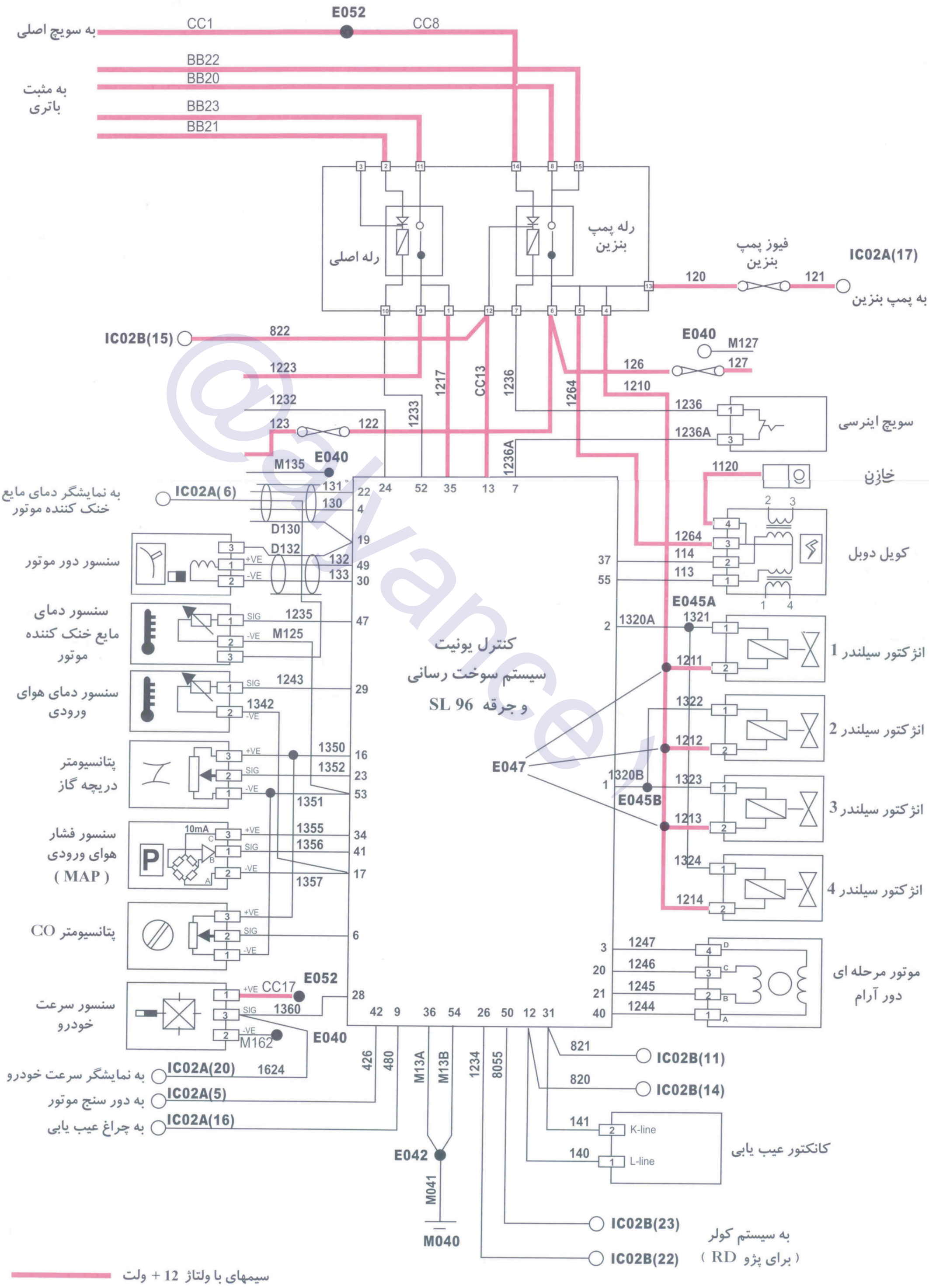

ALYANCE.HAMID REZAI.TEL ۰۹۳۷۸۸۷۲۱۲۱